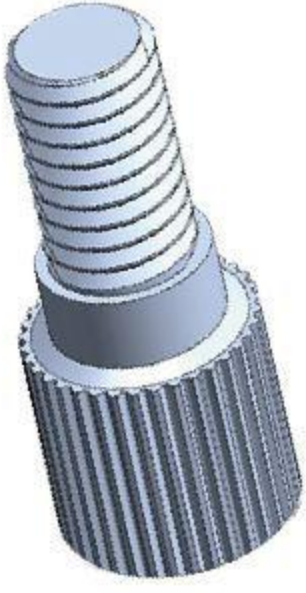

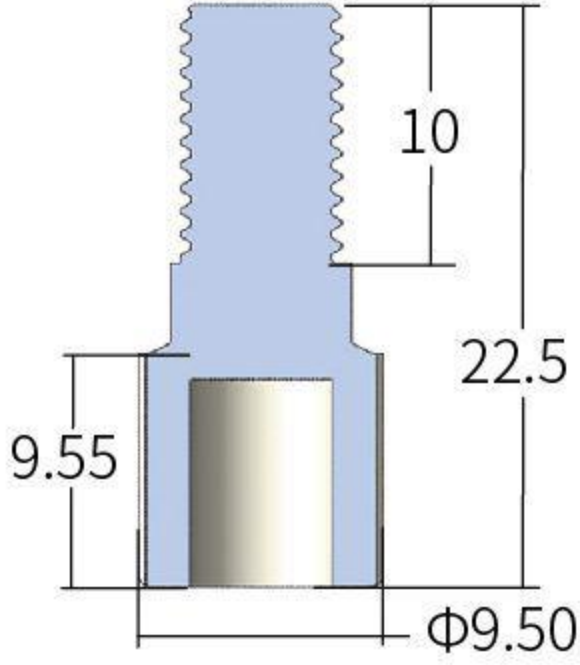
10
22.5
9.55
Φ9.50